VITO VM
Fiche Technique

Fonctionnalité:

Le VITO VM nettoie votre huile de manière simple et hygiénique. Le VITO est placé dans l'huile chaude et filtre des particules en suspension, ainsi des substances amères, sans surveillance particulière. Après le temps défini (standard 4,5 min) le VITO s'arrête automatiquement et votre friteuse est prête pour une nouvelle utilisation. Le VITO VM est équipé avec le système VITOconnect. VITOconnect vous permet de suivre en ligne la productivité et l'utilisation du VITO, modifier des paramètres et faire des mise-à-jour.

Caractéristiques:

- Pour 1 à 4 friteuses jusqu'à 20 l (sédiments légers à moyens)
- Filtration sous pression
- Filtration automatique - VITO s'arrête après le temps réglable
- ARRET automatique de sécurité - VITO est équipé d'un interrupteur à bascule & d'une protection contre la chaleur
- Jusqu'à 16 cycles de filtration à la suite pour filtrer plusieurs friteuses
- Le VITO est fabriqué en acier inoxydable (1.4301), tous les matériaux utilisés sont adaptés „production alimentaire".
- La partie pompe-filtre et le bac peuvent être nettoyés au lave-vaisselle
- Connexion réseau (Wi-Fi)
- Support de câble avec bouton-pression
- Signaux acoustiques et visuels

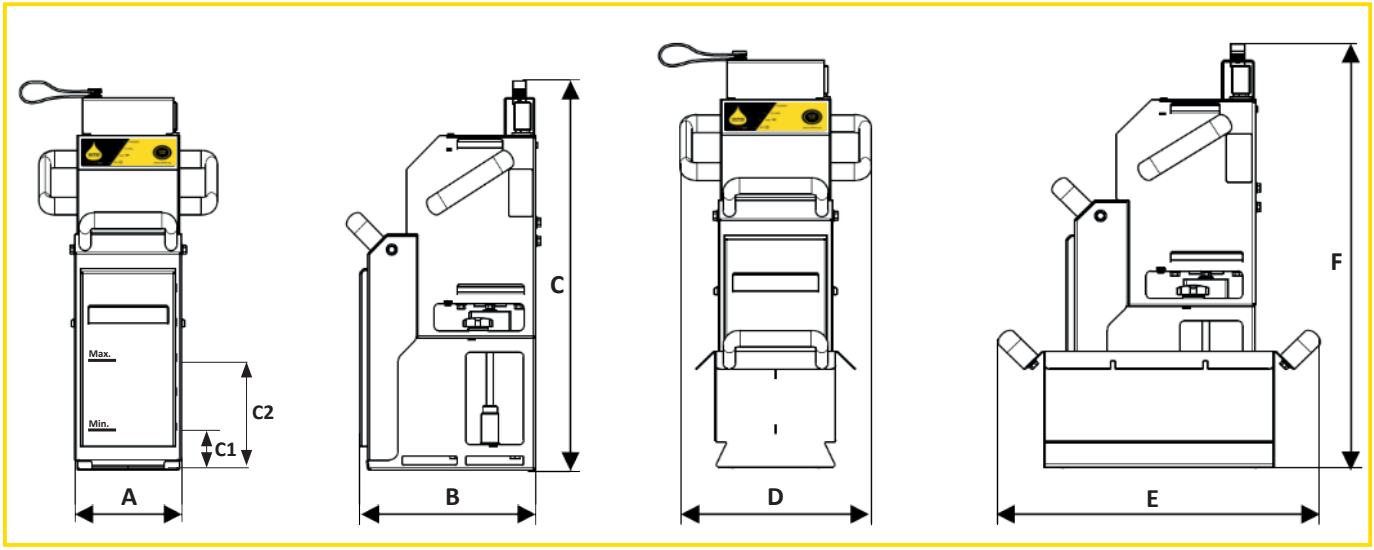

Données techniques VITO VM:

Largeur A	Profondeur B	Hauteur C	Profondeur d'immersion Min C1	Profondeur d'immersion Max C2		Largeur D	Profondeur E	Hauteur F
116 mm	191 mm	406 mm	30 mm	120 mm		195 mm	324 mm	434 mm
Puissance filtration	**Efficacité de la filtration**	**Capacité en particules**	**Cycle de filtration**	**Profondeur d'aspiration**	**Puissance max.**	**Connexion électrique**	**Fusible à l'intérieur**	**Protection**
Jusqu'à 60 l/min	5 µm efficace/ 20 µm nominale	1,3 kg* (1,7 l)	4,5 min (ajustable)	~35 cm	300 W	220 - 240 V, 50-60Hz, monophasé	4 AT	Protection Terre (PE)
WiFi	**Poids total**	**Poids**	**Température**	**Matériel**				
2.4 GHz	8,9 kg (avec bac)	7,7 kg (sans bac)	max. 200 °C	Acier inox 1.4301				

*miettes régulière

Consommables & Accessoires:

- Accès à https://connect.vito.ag
- Accessoires pour différents friteuses
- Filtres à particules

VITO AG
T: +49 7461 96289-0
info@vito.ag / www.VITO.ag